pt-br_main.book.book Page 1 Tuesday, May 21, 2024 11:05 AM

LG
Life's Good

Escaneie para consultar
o manual online.

MANUAL DO USUÁRIO

AR CONDICIONADO

Leia este manual atentamente antes de operar o aparelho
e conserve-o para futuras referências.

PORTUGUÊS

LG SAC
Faça o scan do QRCode para suporte via WhatsApp
WWW.LG.COM/BR

www.lg.com

MFL70363624
Rev.00_052024

Copyright © 2024 LG Electronics Inc. Todos os direitos reservados

ÍNDICE

Este manual pode incluir imagens ou conteúdos que não correspondem ao modelo comprado.

Este manual está sujeito a revisão por parte do fabricante.

INSTRUÇÕES DE SEGURANÇA

LEIA TODAS AS INSTRUÇÕES ANTES DE USAR 3
INSTRUÇÕES DE AVISO 3
INSTRUÇÕES DE CUIDADO 9

FUNCIONAMENTO

Informações 12
Visão geral do produto 13
Visão geral do controle remoto sem fio 15

FUNÇÕES SMART

Aplicativo LG ThinQ 18
Diagnóstico usando LG ThinQ 19

MANUTENÇÃO

Limpeza 20

ANEXO

Informações 25

Para os seus registros

Grampear o recibo/nota fiscal nesta página, caso precise comprovar a data de compra, ou para fins de garantia. Escrever aqui o número do modelo e respectivo número de série:

Modelo: _____

Número de série: _____

As informações acima podem ser encontradas numa etiqueta colada na lateral de cada unidade.

Nome do Revendedor: _____

Data de Compra: _____

pt-br_main.book.book Page 3 Tuesday, May 21, 2024 11:05 AM

INSTRUÇÕES DE SEGURANÇA

LEIA TODAS AS INSTRUÇÕES ANTES DE USAR

As seguintes diretrizes de segurança se destinam a prevenir danos ou riscos inesperados provenientes da utilização incorreta ou perigosa do aparelho.

As diretrizes estão divididas em “AVISO” e “CUIDADO”, conforme descrito abaixo.

Mensagens de segurança

⚠	Este símbolo é exibido para indicar problemas e utilizações que podem apresentar riscos. Leia atentamente a parte com este símbolo e siga as instruções para evitar riscos.
⚠	**AVISO** Indica que o não cumprimento das instruções pode provocar lesões graves ou a morte.
⚠	**CUIDADO** Indica que o não cumprimento das instruções pode provocar lesões menores ou danos ao produto.

INSTRUÇÕES DE AVISO

⚠ AVISO

- Para reduzir o risco de explosão, incêndio, morte, choque elétrico, lesões ou escaldaduras nas pessoas ao utilizar o produto, siga as precauções básicas, incluindo o que se segue:

Segurança técnica

- Este dispositivo pode ser usado por crianças de 8 anos ou mais, assim como por pessoas com capacidades físicas, sensoriais ou mentais diminuídas, assim como por pessoas sem experiência e

pt-br_main.book.book Page 4 Tuesday, May 21, 2024 11:05 AM

conhecimento, desde que tenham recebido supervisão ou treinamento sobre como usar o dispositivo com segurança e estejam cientes dos riscos. O aparelho não deve ser usado por crianças para brincadeiras. As crianças devem ser supervisionadas durante a limpeza ou manutenção do equipamento.

- Este aparelho não é destinado a pessoas (incluindo crianças) com capacidades mentais, sensoriais ou físicas reduzidas ou com falta de conhecimento e experiência, a menos que sejam supervisionadas ou recebam instruções referentes ao uso do mesmo por meio da pessoa responsável por sua segurança. As crianças devem ser supervisionadas para garantir que não brinquem com o aparelho.
- A instalação ou reparos feitos por pessoas não autorizadas podem representar riscos para você e outras pessoas.
- As informações contidas no manual devem ser usadas por um técnico de serviço qualificado que esteja familiarizado com os procedimentos de segurança e equipado com as ferramentas e instrumentos de teste adequados.
- O não cumprimento de leitura e acompanhamento de todas as instruções deste manual pode resultar em mau funcionamento do equipamento, danos materiais, lesões pessoais e/ou morte.
- O gás refrigerante e o gás de expansão de isolamento utilizados no aparelho exigem procedimentos de eliminação especial. Consulte as autoridades locais ou uma pessoa qualificada antes de reciclar o aparelho.
- Quando o cabo de alimentação for substituído, o trabalho de substituição deve ser realizado por pessoal autorizado usando apenas peças de reposição genuínas.
- Se o cabo de alimentação estiver danificado, ele deve ser substituído pelo fabricante ou seus agentes de serviço ou pessoa qualificada para evitar riscos.
- O aparelho deve ser instalado de acordo com os regulamentos nacionais de fiação.
- Este aparelho deve ser devidamente aterrado.
- Não corte ou remova o pino de aterramento do plugue de alimentação.

pt-br_main.book.book Page 5 Tuesday, May 21, 2024 11:05 AM

- Conectar o fio terra ao parafuso da tampa da tomada não aterra o aparelho, a menos que o parafuso da tampa seja de metal, não isolado e a tomada esteja aterrada através da fiação doméstica.
- Se tiver alguma dúvida se o ar-condicionado está devidamente aterrado, peça a um eletricista qualificado que verifique a tomada e o circuito de alimentação.

Instalação

- Entre em contato com um centro de atendimento autorizado ao instalar ou realocar o ar-condicionado.
- Entre em contato com o revendedor, vendedor, um eletricista qualificado ou um centro de assistência autorizado para limpeza ou manutenção do ar-condicionado.
- Nunca instale, desmonte ou reinstale a unidade por conta própria (cliente). A instalação ou consertos não autorizados podem colocar em perigo tanto você como outras pessoas.
- Para trabalhos elétricos, entre em contato com o revendedor, vendedor, um eletricista qualificado ou um centro de assistência autorizado.
- Se você não tiver licença para fazê-lo, evite tentar qualquer trabalho elétrico ou de aterramento. Para trabalhos elétricos e de aterramento, procure orientação do revendedor.
- Não instalar o produto em um suporte de instalação com defeito.
- Certifique-se de que a área de instalação não se deteriore com a idade.
- Usar somente acessórios LG criados especificamente para uso com o equipamento, e ter um profissional para instalá-los.
- Nunca instale a unidade externa em uma base móvel ou em um lugar de onde ela possa cair.
- Não instale a unidade em atmosferas potencialmente explosivas.
- Não instale o ar-condicionado em um local onde sejam armazenados líquidos ou gases inflamáveis, como gasolina, propano ou diluente.
- Instale o painel e a tampa da caixa de controle com segurança.

pt-br_main.book.book Page 6 Tuesday, May 21, 2024 11:05 AM

- Instale uma tomada elétrica e um disjuntor de aterramento antes de utilizar o aparelho.
- Utilize um disjuntor e fusível padrão que estejam em conformidade com a classificação do ar-condicionado.
- Não utilize uma tomada múltipla, cabo de alimentação de extensão ou adaptador com este aparelho.
- As conexões da fiação interna/externa devem estar bem seguras e o cabo deve ser direcionado corretamente para que não haja força puxando o cabo dos terminais de conexão. Conexões inadequadas ou soltas podem gerar calor ou causar um incêndio.
- Não conecte o fio terra a uma tubulação de gás, para-raios ou fio terra do telefone.
- Use gás não inflamável (nitrogênio) para verificar vazamentos e purgar o ar; usar ar comprimido ou gás inflamável pode causar incêndio ou explosão.

Funcionamento

- Não modifique ou aumente o comprimento do cabo de alimentação. Isolamento descascado ou arranhões nos cabos de alimentação podem resultar em incêndio ou choque elétrico e os cabos devem ser substituídos.
- Certifique-se de que o cabo de alimentação não esteja sujo, solto ou quebrado.
- Não coloque nenhum objeto sobre o cabo de alimentação.
- Tome cuidado para garantir que o cabo de alimentação não seja puxado ou danificado durante o funcionamento.
- Nunca toque, opere ou repare o ar-condicionado com as mãos molhadas.
- Não insira as mãos ou outros objetos na entrada ou na saída de ar enquanto o ar-condicionado estiver funcionando.
- Certifique-se de que ninguém, especialmente as crianças, subam ou alcancem a unidade externa.
- Certifique-se de usar apenas as peças listadas na lista de peças de reposição. Nunca tente modificar o equipamento.

pt-br_main.book.book Page 7 Tuesday, May 21, 2024 11:05 AM

- Não toque na tubulação de gás refrigerante, na tubulação de água ou em qualquer peça interna enquanto a unidade estiver funcionando ou imediatamente após o funcionamento.
- Não deixe substâncias inflamáveis como gasolina, benzeno ou diluente perto do ar-condicionado.
- Não use o ar-condicionado por um longo período de tempo em um local pequeno sem ventilação adequada.
- Certifique-se de que haja ventilação suficiente quando o ar-condicionado e um aparelho de aquecimento, como um aquecedor, forem usados simultaneamente.
  - Existe a possibilidade de deficiência de oxigênio.
- Não bloqueie a entrada ou saída do fluxo de ar.
- Corte a fonte de alimentação se houver algum ruído, cheiro ou fumaça saindo do ar-condicionado.
- Entre em contato com um centro de assistência autorizado quando o ar-condicionado for submerso por inundações.
- No caso de vazamento de gás (como Freon, gás propano ou gás LP), ventile suficientemente antes de usar o ar-condicionado novamente.
- Pare de usar e feche a janela durante tempestades ou furacões. Se possível, remover o produto da janela antes da chegada do furacão.

Controle remoto sem fio

- Nunca misture tipos diferentes de pilhas, ou pilhas velhas e novas no controle remoto.
- Não recarregue ou desmonte as pilhas.
- Descarte as pilhas em um local onde não haja perigo de incêndio.
- Pare de utilizar o controle remoto se houver vazamento de fluido nas pilhas. Se suas roupas ou pele forem expostas ao vazamento do fluido das pilhas, lave com água limpa.
- Se o fluido das pilhas que vazou for engolido, lave bem o interior da boca e consulte um médico.
- Nunca deixe a unidade interna ou o controle remoto ficar molhado.

pt-br_main.book.book Page 8 Tuesday, May 21, 2024 11:05 AM

Manutenção

- Antes de limpar ou realizar a manutenção, desconecte a fonte de alimentação e espere até que o ventilador pare.
  - O ventilador gira em uma velocidade muito alta durante a operação.
  - Existe a possibilidade de ferimentos se a energia da unidade for acionada enquanto você estiver limpando as partes internas da unidade.
- Os aparelhos devem ser desligados de sua fonte de alimentação durante a manutenção e a substituição de peças.

Gás refrigerante

- Siga os padrões da região ou país correspondente para manusear o gás refrigerante e o ar condicionado e para desmontar o ar condicionado.
- Utilize apenas o gás refrigerante especificado no rótulo do ar-condicionado.
- Não insira ar ou gás no sistema, exceto o gás refrigerante especificado.
- Não toque no vazamento de gás refrigerante durante a instalação ou reparo.
- Ventilar imediatamente a área se o gás refrigerante vazar durante a instalação.
- Certifique-se de verificar se há vazamentos de gás refrigerante após instalar ou reparar o produto.
- Consulte o revendedor se houver um vazamento de gás refrigerante. Ao instalar um ar-condicionado em um espaço pequeno, deve-se tomar cuidado para garantir que qualquer vazamento de gás refrigerante não fará com que a concentração exceda o valor limite. Um acidente com deficiência de oxigênio pode ocorrer se o gás refrigerante vazar além do nível de concentração limite.

pt-br_main.book.book Page 9 Tuesday, May 21, 2024 11:05 AM

INSTRUÇÕES DE CUIDADO

⚠ CUIDADO

- Para reduzir o risco de lesões menores a pessoas, mau funcionamento ou danos ao produto ou à propriedade ao utilizar este produto, siga as precauções básicas, incluindo o seguinte:

Instalação

- Use uma empilhadeira ou 2 ou mais pessoas para transportar o ar-condicionado.
- Não instale o ar-condicionado em uma área onde fique diretamente exposto ao vento do mar (maresia).
- Instale a mangueira de drenagem de forma correta para obter uma drenagem suave da condensação de água.
- Instale o ar-condicionado em um local onde o ruído da unidade externa ou os gases de exaustão não incomodem os vizinhos.
- Descarte com segurança os materiais da embalagem, como parafusos, pregos, sacos plásticos ou pilhas, utilizando embalagens adequadas após a instalação ou reparo.
- Tome cuidado ao desembalar ou instalar o ar-condicionado.
- Preste muita atenção às aletas do condensador e do evaporador e às bordas das caixas.
- Para evitar vibração ou vazamento de água, mantenha o produto nivelado mesmo ao instalá-lo.
- Use o kit de instalação que acompanha o produto para instalar o produto.
- As bordas das aletas do trocador de calor são afiadas o suficientemente para cortar. Para evitar ferimentos, use luvas ou cubra as barbatanas ao trabalhar em torno delas.

Funcionamento

- Não beba a água drenada do ar-condicionado.

pt-br_main.book.book Page 10 Tuesday, May 21, 2024 11:05 AM

- Evite colocar qualquer coisa ao lado da unidade externa e mantenha a área ao redor da unidade livre de folhas e outros detritos. A unidade pode ser invadida por pequenos animais que se desenvolvem nas folhas. Uma vez dentro da unidade, esses animais podem entrar em contato com componentes elétricos, resultando em mau funcionamento, fumaça ou fogo.
- Não deixe o ar-condicionado funcionando por muito tempo quando a umidade for muito alta ou quando uma porta ou janela for deixada aberta.
- Não exponha pessoas, animais ou plantas ao vento frio ou quente do ar-condicionado por longos períodos de tempo.
- Não utilize o produto para fins especiais, como conservar alimentos, obras de arte, etc. O ar-condicionado foi projetado para fins de consumo e não é um sistema de refrigeração de precisão. Existe o risco de danos ou perdas materiais.
- Não ligue o disjuntor ou a energia quando o painel frontal, o gabinete, a tampa superior ou a tampa da caixa de controle sejam removidos ou abertos.
- Ao operar o produto, evite abrir a grelha frontal. Se a unidade tiver um filtro eletrostático, evite tocá-lo.
- Tome cuidado para evitar a entrada de água no produto.
- Verifique se há alguma obstrução perto da unidade externa. Obstáculos nas proximidades da unidade externa podem prejudicar o funcionamento da unidade externa ou aumentar seu nível de ruído.
- Após interromper a operação, não desligue imediatamente a energia elétrica. Nunca desligue a energia elétrica antes de esperar pelo menos cinco minutos.

Manutenção

- Utilize um banco ou uma escada resistente ao limpar, fazer a manutenção ou reparar o ar-condicionado em lugares altos.
- Não conecte ou desconecte a tomada de alimentação elétrica para ligar ou desligar a unidade.

pt-br_main.book.book Page 11 Tuesday, May 21, 2024 11:05 AM

- Nunca use produtos de limpeza ou solventes fortes ou borrife água ao limpar o ar-condicionado. Use um pano macio.
- Nunca toque nas partes metálicas do ar-condicionado ao remover o filtro de ar.
- Para evitar que as crianças brinquem com sacos plásticos de embalagem, rasgue-os e jogue-os fora.
- Desconecte a tomada de alimentação ou desligue o disjuntor se o produto não for usado por um tempo.
- Ao remover ou desinstalar a unidade, não a incline. A água condensada no interior pode vazar.
- Verifique regularmente a base quanto a danos, especialmente se o produto estiver em uso por um longo período de tempo.
- A inserção do filtro deve ser sempre segura. A cada duas semanas, ou mais frequentemente se necessário, limpe o filtro. A eficiência do ar-condicionado é diminuída por um filtro sujo, o que também aumenta o risco de mau funcionamento ou danos ao produto.

pt-br_main.book.book Page 12 Tuesday, May 21, 2024 11:05 AM

FUNCIONAMENTO

Informações

Consulte Mais informações

1 Encontre o número do modelo.

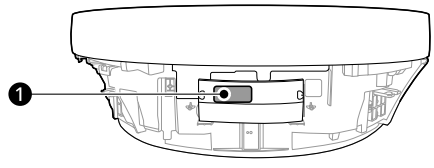

❶ Etiqueta

2 Digite o número do modelo no site da LG em: https://www.lg.com/br/suporte.

Procurando o Manual online

Este manual do proprietário resumido aborda informações de segurança, operação e manutenção do usuário.

Para visualizar o manual do proprietário completo, escaneie o código QR na capa.

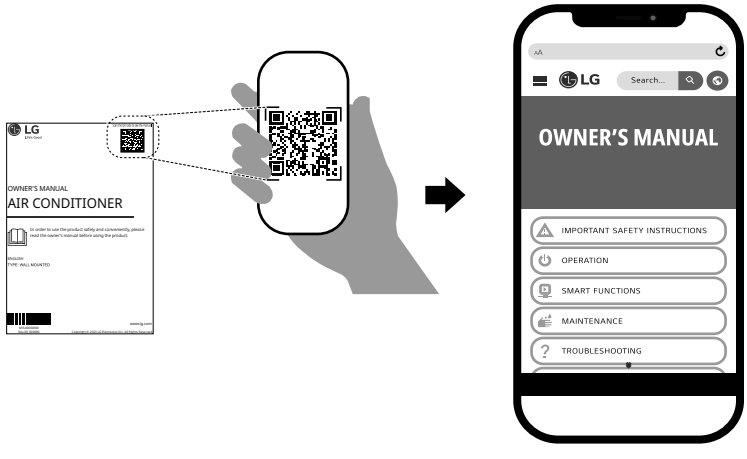

pt-br_main.book.book Page 13 Tuesday, May 21, 2024 11:05 AM

Visão geral do produto

Cassete redondo

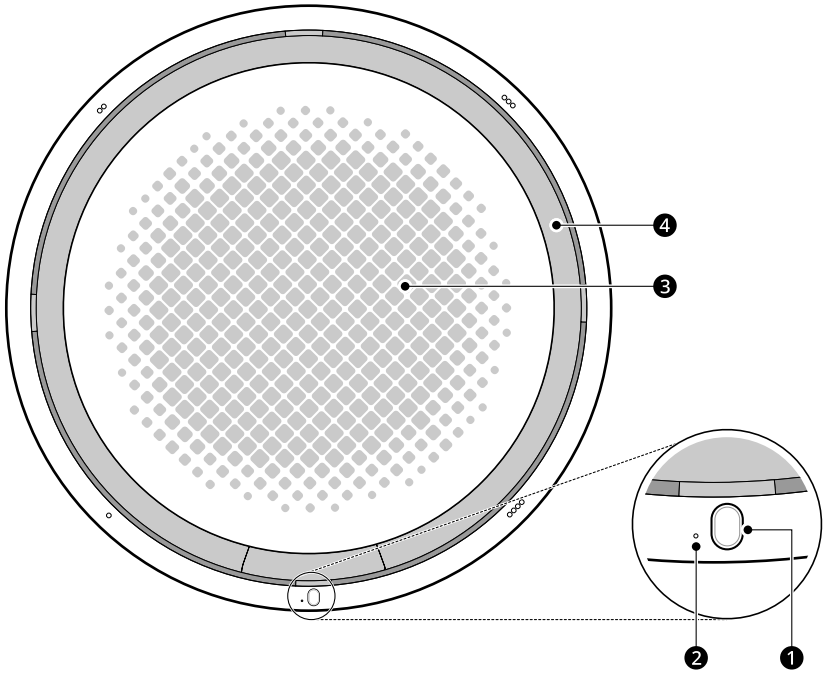

❶ **Status de operação da lâmpada e Receptor de controle remoto**

Exibe o status operacional e contém o receptor para o controle remoto sem fio.

❷ **Botão de operação forçada**

Opera o produto quando o controle remoto não pode ser usado.

❸ **Entrada de ar/Filtro de ar**

- Entrada de ar: Aspira o ar da sala.
- Filtro de ar: Reduz a poeira no ar.

❹ **Saída de ar**

Circula o ar de volta para a sala na temperatura desejada.

pt-br_main.book.book Page 14 Tuesday, May 21, 2024 11:05 AM

Visor

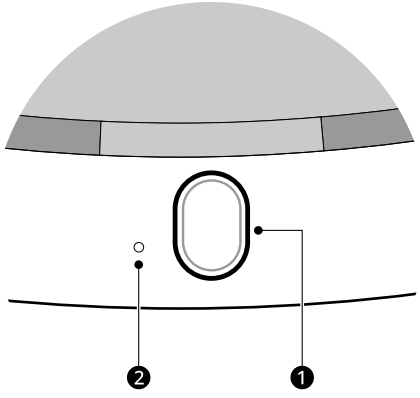

❶ Status de operação da lâmpada

Cor	Descrição
Verde	1) Modo Refrigeração e Aquecimento 2) Modo Início quente ou Descongelamento antes de iniciar o modo aquecimento
Verde amarelado	1) É hora de limpar o filtro no modo de refrigeração ou aquecimento*1 2) quando são definidos conjuntos de programações.
Laranja	Hora de limpar o filtro quando o produto não estiver funcionando.

*1 A lâmpada indicadora de limpeza de filtro não acende a partir do número de fabricação do produto correspondente (após outubro de 2021).

❷ Botão de operação forçada

Opera o aparelho quando o controle remoto não pode ser usado.

- Pressione o botão ❷ por cerca de 2 segundos.

pt-br_main.book.book Page 15 Tuesday, May 21, 2024 11:05 AM

Visão geral do controle remoto sem fio

Controle remoto sem fio

Use o controle remoto sem fio para operar o aparelho de forma mais conveniente.

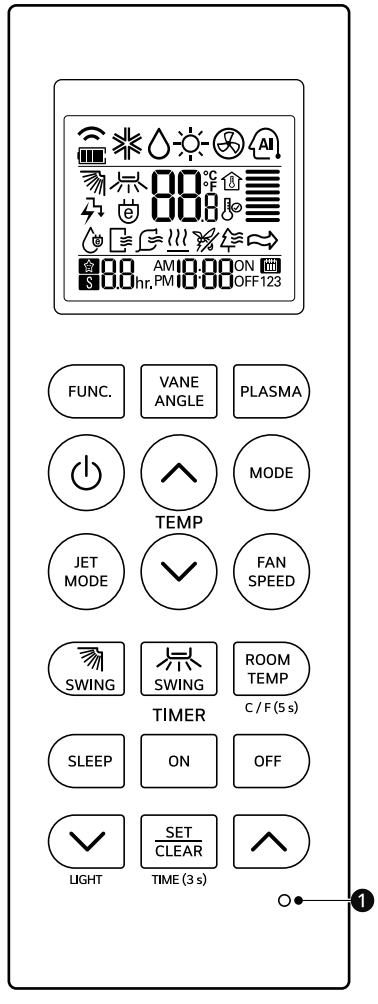

pt-br_main.book.book Page 16 Tuesday, May 21, 2024 11:05 AM

Botões

Imagem	Descrição
FUNC.	**FUNC. (Função)** Configura as várias funções ou altera a unidade de temperatura • Cada vez que o botão é pressionado, o modo muda nesta ordem: **Limpeza automática ⟶ Economia de energia Refrigeração**[*1]**⟶ Limpeza inteligente**[*1]
VANE ANGLE	**VANE ANGLE** Ajusta as aletas para direcionar o fluxo de ar da saída de ar
PLASMA	**PLASMA** Fornece ar limpo e fresco por meio de filtro purificador de ar **OBSERVAÇÃO** • Esta função está disponível apenas quando o filtro purificador de ar está instalado no aparelho.
⏻	**Liga/desliga ⏻** Liga ou desliga o aparelho
⌃ TEMP ⌄	**Configuração de temperatura ⌃, ⌄** Ajusta a temperatura desejada
MODE	**MODE** Seleciona o modo de funcionamento desejado • Cada vez que o botão é pressionado, os modos mudam nesta ordem: **Refrigeração ⟶ Automático ⟶ Desumidificação ⟶ Aquecimento ⟶ Ventilação**.
JET MODE	**JET MODE** Altera a temperatura ambiente rapidamente
FAN SPEED	**FAN SPEED** Ajusta a velocidade de ventilação
SWING	**SWING (Oscilação para cima/baixo)** Ajusta a direção do fluxo de ar para cima e para baixo • Pressione o botão **SWING (Oscilação para cima/baixo)**mais uma vez durante a rotação, e a direção do vento é fixada no local desejado.

pt-br_main.book.book Page 17 Tuesday, May 21, 2024 11:05 AM

Imagem	Descrição
SWING	**SWING (Oscilação para a direita/esquerda)** Ajusta a direção do fluxo de ar para a esquerda e para a direita **OBSERVAÇÃO** • Esta função não está disponível no produto.
ROOM TEMP C / F (5 s)	**ROOM TEMP (Temperatura ambiente)** Exibe a temperatura ambiente atual.
SLEEP	**SLEEP** Opera o ar condicionado no Modo noturno antes de desligá-lo automaticamente no horário configurado
ON	**ON** Programa o tempo que o ar condicionado fica ligado automaticamente.
OFF	**OFF** Programa o tempo que o ar condicionado é desligado automaticamente.
LIGHT	**Configuração do temporizador** ⌄, ⌃ Ajusta o horário no visor
	LIGHT Pressione o botão ⌄ para ligar ou desligar o visor LED.
SET CLEAR TIME (3 s)	**SET/CLEAR** Configura ou cancela as funções especiais ou o temporizador
	TIME(3 s) Pressione e segure o botão Configurar/Limpar por cerca de 3 segundos para configurar a hora atual no controle remoto sem fio.
❶	**Redefinição** Redefine as configurações do controle remoto sem fio

*1 Esta função não está disponível no ar condicionado.

pt-br_main.book.book Page 18 Tuesday, May 21, 2024 11:05 AM

FUNÇÕES SMART

Aplicativo LG ThinQ

Este recurso está disponível apenas em modelos com Wi-Fi.

O aplicativo **LG ThinQ** permite que você se comunique com o aparelho usando um smartphone.

Recursos do aplicativo LG ThinQ

Comunique-se com o aparelho a partir de um smartphone usando os recursos inteligentes.

- **Smart Diagnosis**
  - Se tiver um problema durante a utilização do aparelho, este recurso de Smart Diagnosis vai ajudá-lo a diagnosticar o problema.
- Configurações
  - Permite configurar várias opções no aparelho e no aplicativo.

OBSERVAÇÃO

- Se você mudar seu roteador sem fio, provedor de internet ou senha, exclua o aparelho registrado do aplicativo **LG ThinQ** e registre-o novamente.
- O aplicativo está sujeito a mudanças a fim de melhorar o aparelho, sem aviso prévio aos usuários.
- As funções podem variar com o modelo.

Antes de usar o aplicativo LG ThinQ

1 Verifique a distância entre o aparelho e o roteador sem fio (rede Wi-Fi).
   - Se a distância entre o aparelho e o roteador sem fio for muito grande, o sinal ficará fraco. Pode levar muito tempo para registrar ou não instalar o aplicativo.

2 Desligue os **Dados móveis** ou **Dados do celular** no seu smartphone.

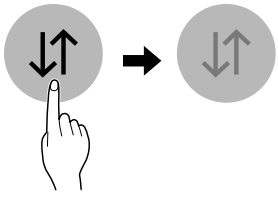

3 Conecte seu smartphone ao roteador sem fio.

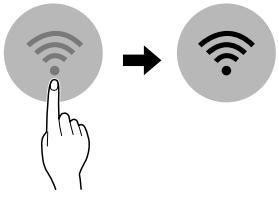

OBSERVAÇÃO

- Para verificar a conexão Wi-Fi, certifique-se de que o ícone esteja aceso no painel de controle.
- O aparelho oferece suporte a apenas redes Wi-Fi de 2,4 GHz. Para verificar a frequência da rede, contate seu provedor de Internet ou consulte o manual do roteador sem fio.
- **LG ThinQ** não é responsável por qualquer problema com a rede ou defeitos, mau funcionamento ou erros causados pela conexão de rede.
- Se o aparelho apresentar problemas para conectar à rede Wi-Fi, pode ser que esteja muito longe do roteador. Adquira um repetidor Wi-Fi (extensor de faixa) para melhorar a força do sinal do Wi-Fi.
- A conexão do Wi-Fi pode não conectar ou pode ser interrompida devido ao ambiente da rede doméstica.

pt-br_main.book.book Page 19 Tuesday, May 21, 2024 11:05 AM

- A conexão de rede pode não funcionar apropriadamente dependendo do provedor de serviço de internet.
- Um ambiente cheio de sinais sem fio pode resultar em uma rede sem fio lenta.
- Se o aparelho não pode ser conectado devido a problemas com a transmissão de sinal sem fio, desligue o aparelho e espere cerca de um minuto antes de tentar novamente.
- Se o firewall do seu roteador sem fio está habilitado, desabilite o firewall ou adicione uma exceção para ele.
- O nome da rede sem fio (SSID) deve ser uma combinação de números e letras inglês (Não use caracteres especiais).
- A interface do usuário (IU) do smartphone pode variar dependendo do sistema operacional móvel (OS) e do fabricante.
- Se o protocolo de segurança do roteador estiver configurado para **WEP**, a configuração de rede pode falhar. Por favor, modifique o protocolo de segurança, (**WPA2** é recomendável) e registre o produto novamente.

Instalando o aplicativo LG ThinQ

Procure o aplicativo **LG ThinQ** na Google Play Store ou Apple App Store no seu smartphone. Siga as instruções para baixar e instalar o aplicativo.

Aviso Informativo sobre Software com Código de Fonte Aberto

Para obter o código fonte sob GPL, LGPL, MPL, e outras licenças de código aberto que têm a obrigação de divulgar o código fonte, que está contido neste produto, e para acessar todos os termos da licença referida, avisos de direitos autorais e outros documentos relevantes, visite https://opensource.lge.com.

A LG Electronics também poderá fornecer o código fonte em CD-ROM por um valor que cubra os custos, tais como o custo de comunicação, transporte e manipulação. A solicitação deve ser feita somente pelo e-mail opensource@lge.com.

Esta oferta é válida para qualquer pessoa que receba esta informação por um período de três anos após nosso último envio deste produto.

Diagnóstico usando LG ThinQ

Este recurso está disponível apenas nos modelos com logo ou .

Use este recurso para ajudá-lo a diagnosticar e resolver problemas com seu aparelho.

OBSERVAÇÃO

- Por motivos não imputáveis à negligência do LGE, o serviço pode não funcionar devido a fatores externos, tais como, entre outros, indisponibilidade Wi-Fi, desconexão de Wi-Fi, política local de loja de aplicativos ou indisponibilidade de aplicativos.
- O recurso pode estar sujeito a alterações sem aviso prévio e pode ter uma forma diferente dependendo da sua localização.

Utilização do LG ThinQ para diagnosticar problemas

Se tiver um problema com o seu aparelho equipado com Wi-Fi, ele poderá transmitir dados de resolução de problemas para um smartphone utilizando o aplicativo **LG ThinQ**.

- Inicie o aplicativo **LG ThinQ** e selecione o recurso **Smart Diagnosis** no menu. Siga as instruções fornecidas no aplicativo **LG ThinQ**.

pt-br_main.book.book Page 20 Tuesday, May 21, 2024 11:05 AM

MANUTENÇÃO

Limpeza

Intervalo de limpeza

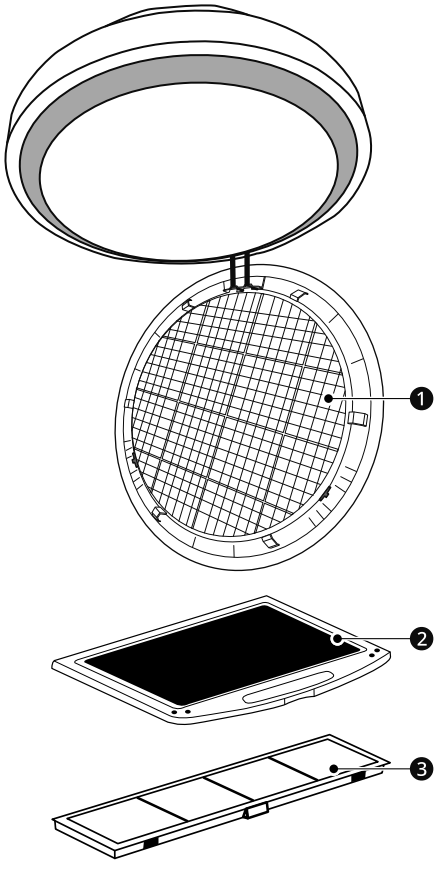

Tipo de filtro	Lavagem com água	Intervalo
❶ **Filtro de ar**	O	2 semanas
❷ **Filtro de material particulado PM1.0**[*1]	O	6 meses
❸ **Filtro de desodorização**[*1]	X	6 meses

*1 Somente quando o painel frontal purificador de ar está instalado, este filtro está disponível.

OBSERVAÇÃO

- Nunca use água com temperatura superior a 40°C para limpar os filtros. Isso pode causar deformação ou descoloração.
- Nunca use substâncias voláteis ao limpar os filtros. Isso pode danificar a superfície do aparelho.
- O intervalo de limpeza é definido assumindo 8 horas de uso diário.
- Se o filtro estiver entupido com poeira, a eficiência de refrigeração/aquecimento cairá.
  - 6% da eletricidade será desperdiçada.

pt-br_main.book.book Page 21 Tuesday, May 21, 2024 11:05 AM

Limpeza do filtro de ar

⚠ AVISO

- Use luvas durante o trabalho.
- Antes de limpar ou realizar a manutenção, desconecte a fonte de alimentação e espere até que o ventilador pare.

⚠ CUIDADO

- Ao remover o filtro de ar, não toque nas partes metálicas da unidade interna. Isso pode causar ferimentos.
- Não dobre o filtro de ar, pois ele pode quebrar.
- Monte o filtro de ar corretamente para evitar a entrada de poeira e outras substâncias no produto.

Retirando o filtro

1 Empurre a grade frontal com as duas mãos e gire-a no sentido anti-horário.

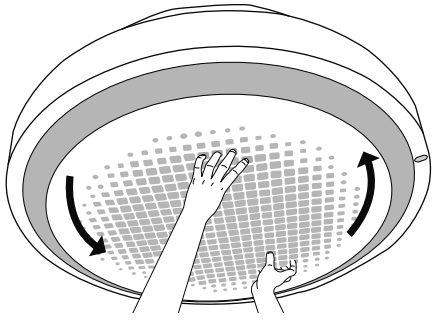

2 Pressione os clipes em ambos os lados da grade frontal. E então, puxe o filtro de ar na direção da seta.

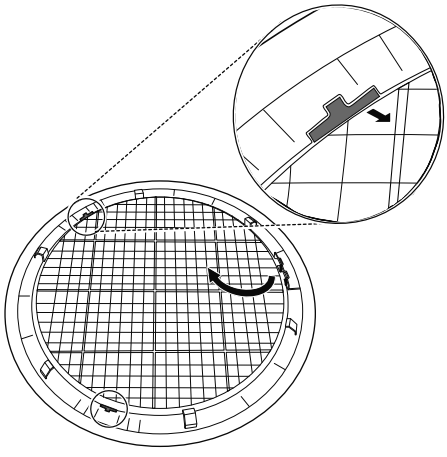

3 Pressione a alça de fixação e puxe para baixo a parte superior do filtro de material particulado PM1.0. E então, remova o filtro de material particulado PM1.0.

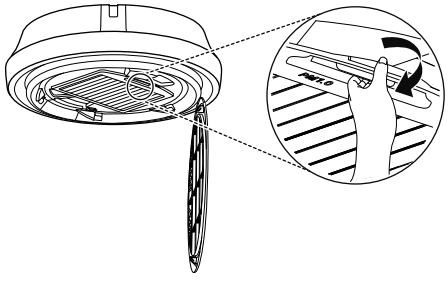

pt-br_main.book.book Page 22 Tuesday, May 21, 2024 11:05 AM

4 Remova o filtro de desodorização ❶ pressionando-o para cima.

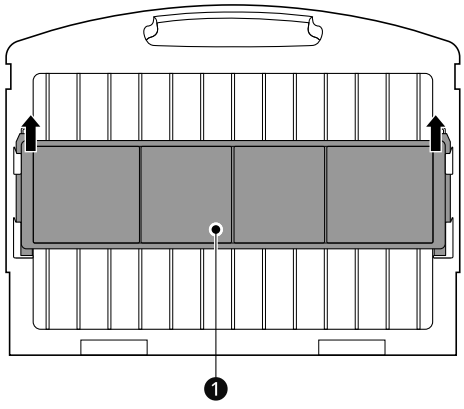

Limpeza do filtro de ar

1 Limpe o filtro de ar com um aspirador de pó ou lave-o com água morna e detergente suave.

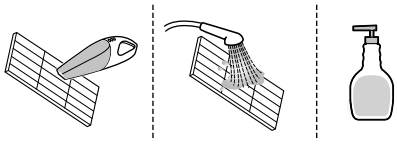

2 Seque o filtro à sombra.

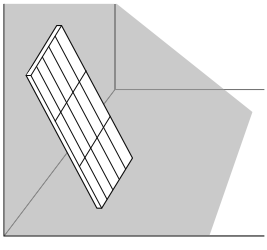

Montando o filtro

1 Ao pressioná-lo para baixo, insira o filtro de desodorização ❶ no filtro PM1.0.

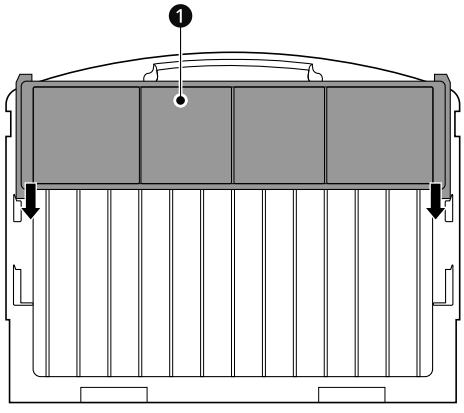

2 Fixe o filtro de material particulado PM1.0 nos ganchos.

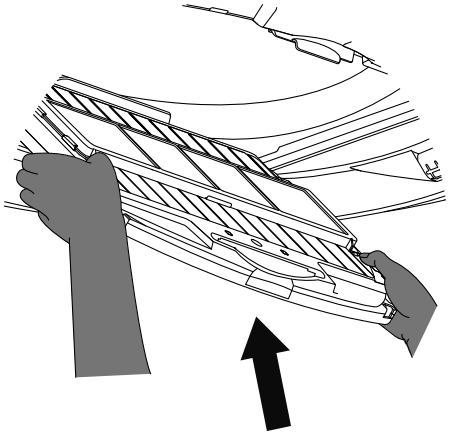

3 Insira os ganchos na parte superior do filtro de ar nos orifícios. Em seguida, insira os clipes nos

pt-br_main.book.book Page 23 Tuesday, May 21, 2024 11:05 AM

orifícios de fixação na parte inferior da grade frontal.

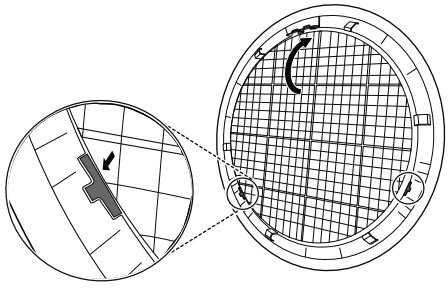

4 Depois de fechar a grade frontal, fixe-a ao aparelho rodando a grade frontal no sentido horário.

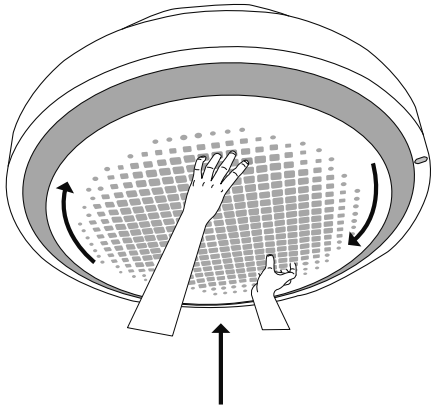

pt-br_main.book.book Page 24 Tuesday, May 21, 2024 11:05 AM

Limpando o sensor de material particulado PM1.0

OBSERVAÇÃO

- Este processo é aplicável somente quando o painel frontal purificador de ar está instalado.
  - O sensor de material particulado PM1.0 só é incluído com o painel frontal purificador de ar.
- Recomenda-se limpar o sensor de material particulado PM1.0 a cada 6 meses (assumindo 8 horas de uso diário)
  - O intervalo de limpeza é definido assumindo 8 horas de uso diário.

⚠ AVISO

- Desligue a alimentação do aparelho antes de mexer no mesmo.
- Tome cuidado para não deixar cair o produto ao remover a tampa do canto do sensor de material particulado PM1.0.
- Tome cuidado para não cair acidentes ao limpar o sensor de material particulado PM1.0.

1 Após abrir a tampa ❶ do sensor de material particulado PM1.0, remova a tampa de borracha ❷.

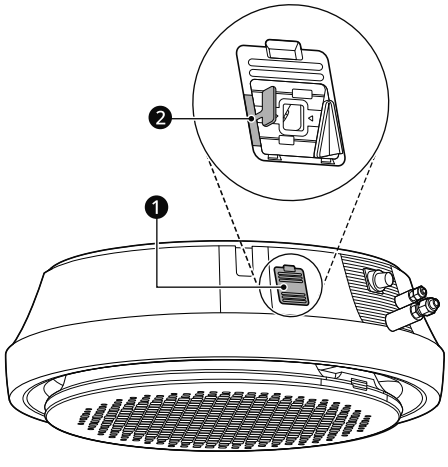

2 Limpe a poeira aderida à lente usando um cotonete levemente umedecido com água. Em seguida, limpe novamente com um cotonete seco para remover a umidade.

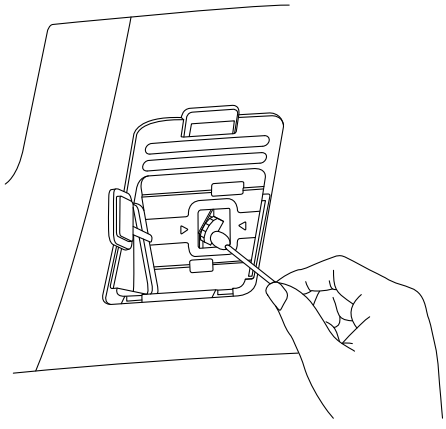

3 Após inserir a tampa de borracha ❷, monte a tampa ❶ no sensor de material particulado PM1.0.

pt-br_main.book.book Page 25 Tuesday, May 21, 2024 11:05 AM

ANEXO

Informações

Preocupação ambiental

Meio Ambiente:

Você também deve cuidar!

A LG Electronics do Brasil Ltda.,preocupada com o meio ambiente, têm o compromisso em promover o aprimoramento contínuo do desempenho ambiental, procurando desenvolver produtos com o máximo de materiais recicláveis e também conta com a consciência ambiental de todos os seus clientes para destinar esses materiais de forma adequada. Siga as dicas abaixo e colabore com o meio ambiente:

1 Manuais e Embalagens

Os materiais utilizados nas embalagens (Manuais em geral, caixas de papelão, plásticos, metálicos, sacos e calços de EPS (isopor) dos produtos LG, são 100% recicláveis. ***Procure fazer esse descarte preferencialmente destinando a recicladores especializados.***

2 Pilhas e Baterias

1. Não é recomendável o descarte de pilhas ou baterias em lixo comum. Após o uso, estes itens devem ser descartados de forma adequada, sob pena de ocasionarem danos ao meio ambiente e à saúde humana (Conama nº 401 de 11/2008).

2. A LG criou o Programa Coleta Inteligente, para facilitar e viabilizar o descarte adequado de aparelhos celulares, pilhas e baterias.

3. Através do Programa Coleta Inteligente, a LG disponibiliza pontos de coleta em localidades diversas, incluindo assistências técnicas autorizadas da LG Electronics. Para mais informações visite nosso site www.lg.com/br/suporte/coleta-seletiva ou contate nosso SAC através do número 4004-5400 (Capitais e Regiões metropolitanas) ou 0800-707-5454 (demais localidades).

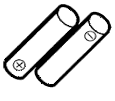

Não incinere, não tente abrir e não jogue em lixo comum. Preserve o meio ambiente e sua saúde. Após uso, as pilhas e/ou baterias deverão ser entregues ao estabelecimento comercial ou rede de assistência técnica autorizada (Conama nº 401 de 11/2008).

3 Produto:

FOGO

Para obter o máximo de aproveitamento dos materiais recicláveis e destinar corretamente materiais perigosos de nossos produtos (compressor), no fim de sua vida útil, ***encaminhe-os às companhias especializadas em reciclagem.***

Não os queime e nem os jogue em lixo doméstico!

LIXO

Circular

LG
Life's Good

PRODUZIDO NO POLO INDUSTRIAL DE MANAUS
CONHEÇA A AMAZÔNIA

LG Electronics do Brasil Ltda.
C.N.P.J.: 01.166.372/0008-21
Rua Javari, nº 1.004, Distrito Industrial,
CEP 69075-110, Manaus/AM
Indústria Brasileira

LG SAC

Faça o scan do QRCode para suporte via WhatsApp

WWW.LG.COM/BR